Systèmes d'exploitation

Introduction: shell, noyau, syscalls

Guillaume Salagnac

Insa de Lyon – Informatique

2019–2020

IF-3-SYS : Systèmes d'Exploitation

Équipe pédagogique

- Adrien Baud, Gautier Berthou, Luc Forget, Rania Talbi, Guillaume Salagnac, Julia Sanchez

Objectifs

- Comprendre les «concepts clés» des systèmes d'exploitation
  - quel est le problème ? pourquoi se pose-t-il ?
  - quelle sont la/les solutions ? pourquoi ça marche ?
- Pratiquer leur usage
  - TP de programmation C sous Linux (4×2h)
  - TD sur papier (4×2h, dont 1 contrôle continu)

Ressources

- `http://moodle.insa-lyon.fr` > Informatique > IF-3
- transparents de cours ; sujets de TD et de TP ; liens utiles

Plan du cours

- Chap 1 Noyau, processus, appels système
  TP usage de `fork()`, `exec()`, `waitpid()`
- Chap 2 Multitâche, temps partagé, ordonnancement
  TD ordonnancement de processus
- Chap 3 Mémoire virtuelle, isolation, pagination à la demande
  TP usage de `mmap()`
- Chap 4 Allocation dynamique

Contrôle continu (30 min, coeff 1) début avril

  TP implémentation de `malloc()`, `free()`
- Chap 5 Synchronisation, concurrence, sémaphores
  TD usage de sémaphores
  TP programmation avec `pthreads`
- Chap 6 Stockage et systèmes de fichiers
- TD révisions, questions/réponses, examen blanc

Examen final (1h30, coeff 2) début juin

Vous avez dit «Système d'exploitation» ?

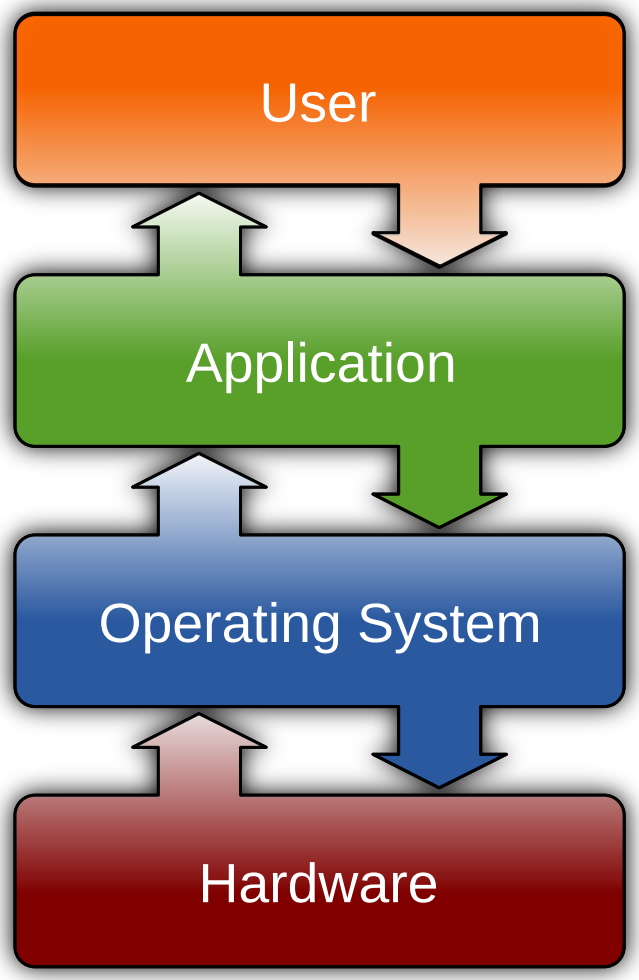

Quelques définitions

Utilisateur = l'humain devant la machine

- suivant le contexte : utilisateur final, ou développeur
- interagit directement... avec le matériel !

Applications = les logiciels avec lesquels veut interagir l'utilisateur final

- messagerie, traitement de texte, lecteur de musique, etc

Matériel = la machine physique

Et donc : Operating System = tout le reste

- logiciel d'infrastructure : «noyau», «pilotes», «services», etc
- «entre le matériel et les applications»

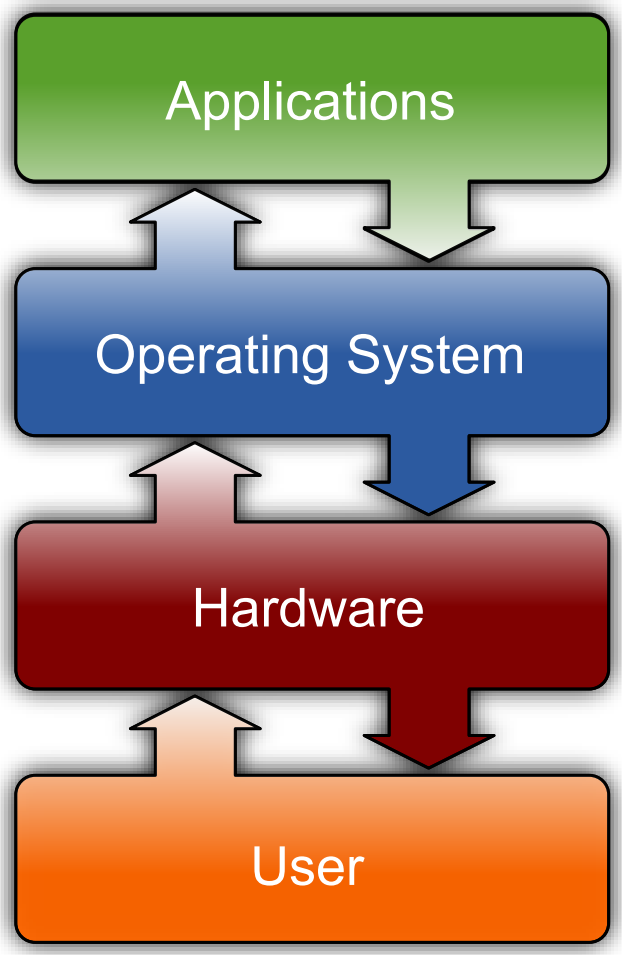

Rôle de l'OS : les deux fonctions essentielles

et largement interdépendantes !

Machine virtuelle

- cacher la complexité sous une interface «plus jolie»
- fournir certains services de base aux applications
  - IHM, stockage persistant, accès internet, gestion du temps
- permettre la portabilité des programmes
  - pouvoir lancer un même exécutable sur différents matériels

Gestionnaire de ressources

- partager chaque ressource entre les applications
- exploiter «au mieux» les ressources disponibles
- assurer la protection des applications (et du système)

Plan

1. Introduction : définition du terme «Système d'exploitation»
2. Interface entre OS et utilisateur : le shell
3. Interface entre logiciel et matériel : l'architecture
4. Isolation entre noyau et applications : les syscalls
5. Quelques syscalls UNIX incontournables

Interface entre OS et utilisateur : le shell

Les services offerts par un shell :

- exécution de programmes
  - charger un programme en mémoire, le lancer, l'arrêter
  - choisir quel programme est au premier-plan
- exploration et administration des espaces de stockage
  - naviguer dans les fichiers, copier, supprimer
- confort et ergonomie
  - presse-papiers, drag-and-drop, corbeille
- ...

Différents types de shell : l'interpréteur de commandes

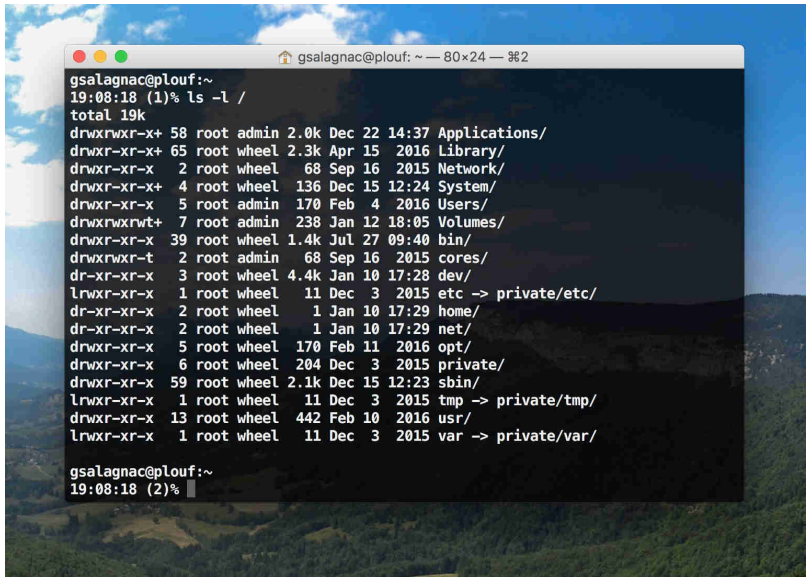

Attention : terminal (ou émulateur de terminal) $\neq$ shell !

Interface textuelle = Command-Line Interface = CLI

exemples : Bourne shell (1977), bash, zsh...

Différents types de shell : le bureau graphique

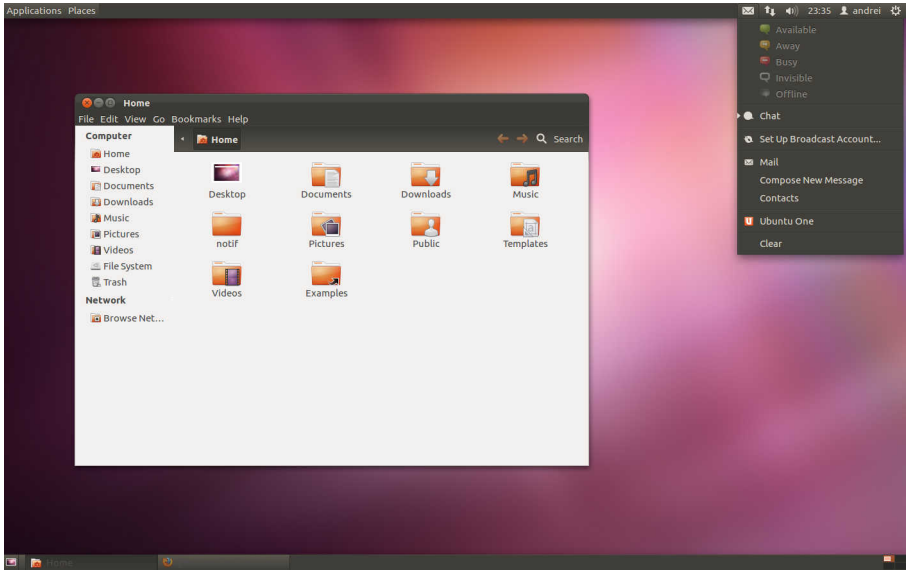

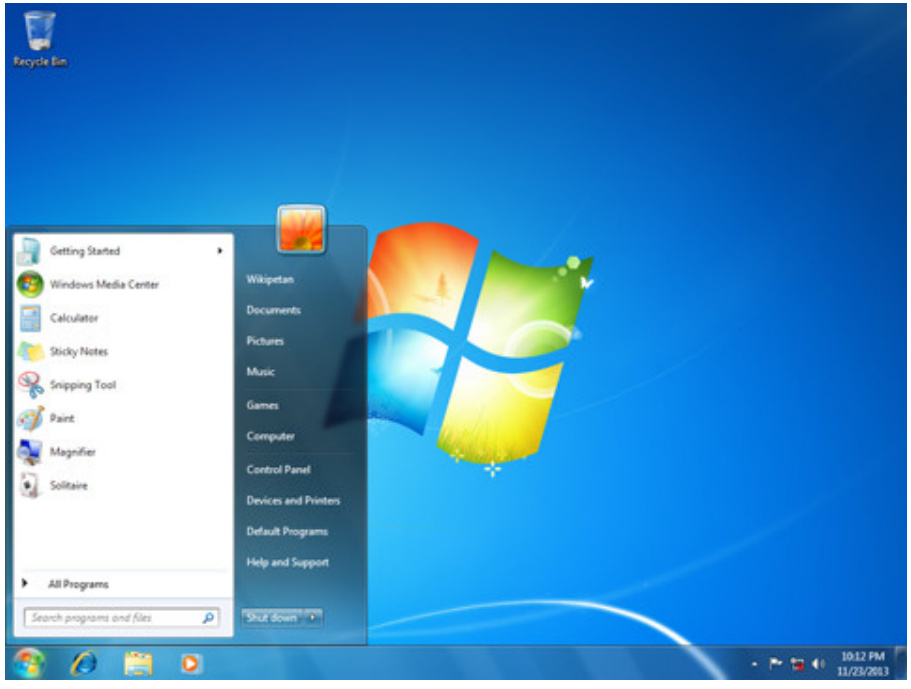

Interface graphique = Graphical User Interface = GUI

exemples : Gnome, bureau de Windows, Aqua (Mac OSX)...

et encore : l'écran d'accueil du smartphone

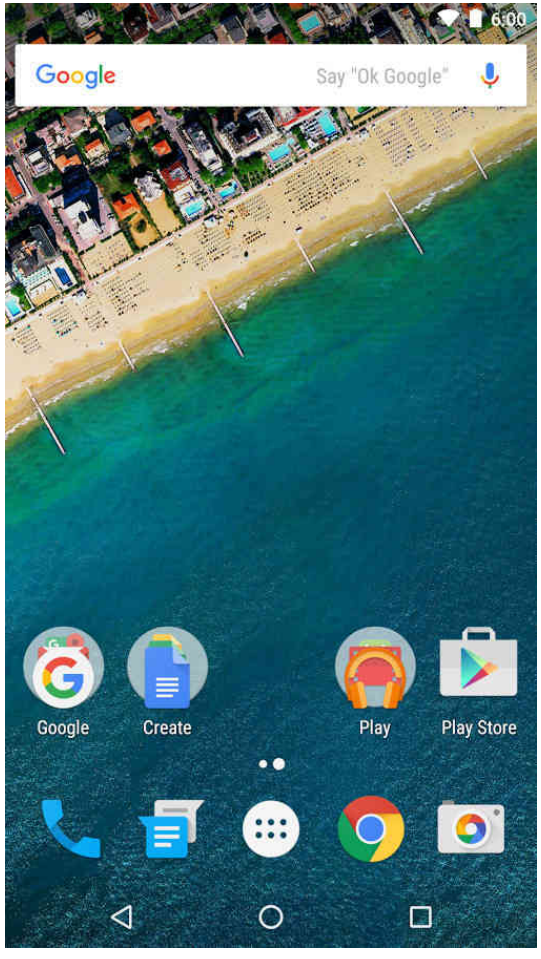

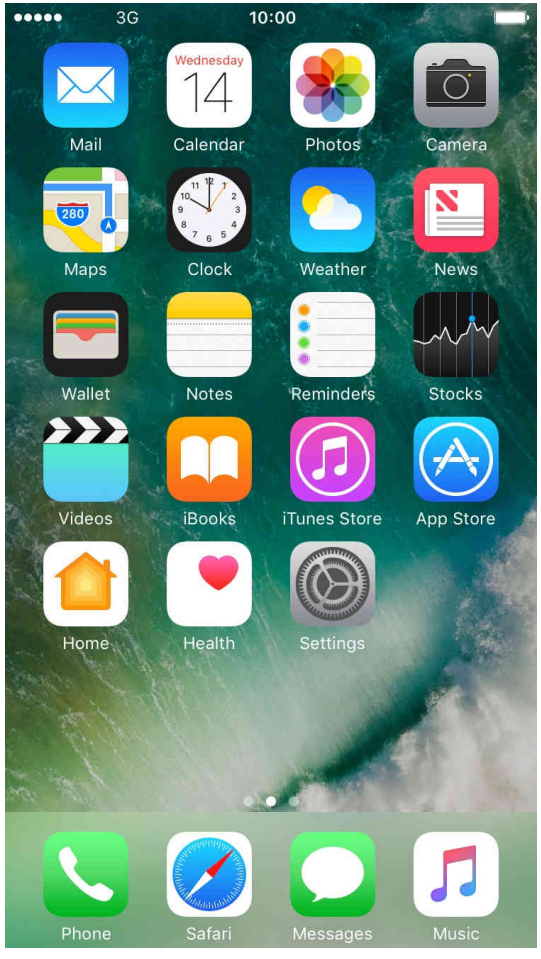

exemples : Android Launcher, Google Now, Facebook home...

Conclusion : le shell

différents types de shell : CLI vs GUI à souris vs GUI tactile

- fonctionnalités similaires
- pour l'OS : une «application» comme les autres !

votre OS contient volontiers des applications pré-installées...

- shell, navigateur web, explorateur de fichiers, messagerie, lecteur multimedia, app store, etc

... et aussi plein de «programmes système» :

- développement : compilateur, assembleur, linker, etc
- sécurité : antivirus, pare-feu, sauvegarde
- maintenance : mise à jour, panneau de configuration
- services réseau : web, base de données, accès distant

Remarque :
dorénavant je vais appeler tous ces programmes des applications

Positionnement de l'OS

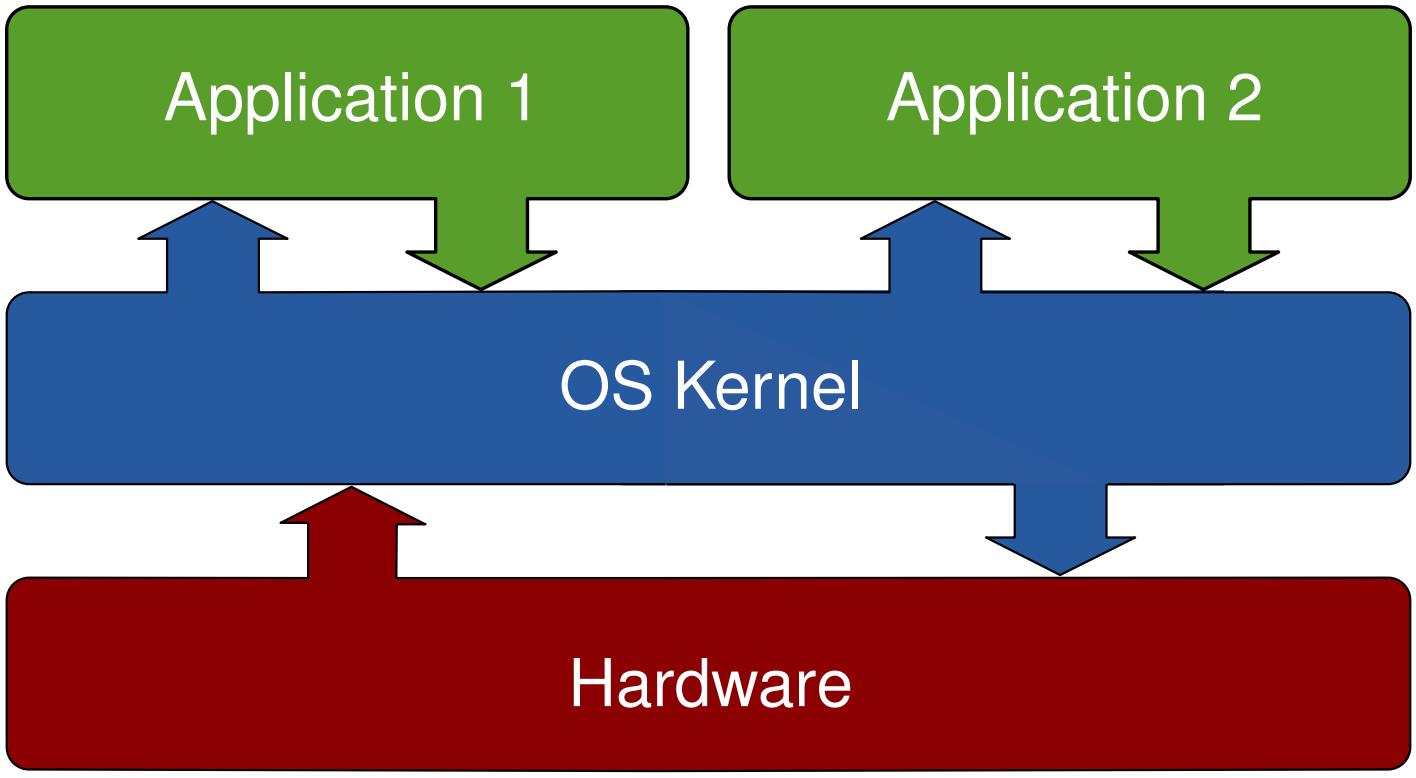

Définition : Noyau, ou en VO kernel

Le noyau c'est la partie de l'OS qui n'est pas une application

Plan

1. Introduction : définition du terme «Système d'exploitation»
2. Interface entre OS et utilisateur : le shell
3. Interface entre logiciel et matériel : l'architecture
4. Isolation entre noyau et applications : les syscalls
5. Quelques syscalls UNIX incontournables

Vous avez dit «une interface plus jolie» ?

et c'est vraiment cette formule qui est donnée dans les livres :

SEC. 1.1 WHAT IS AN OPERATING SYSTEM? 5

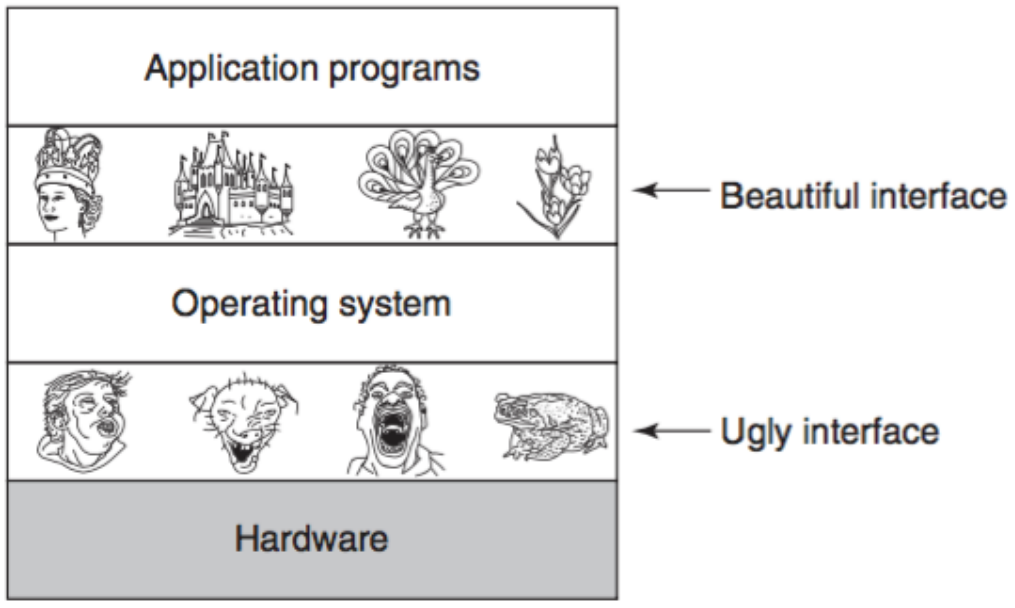

Figure 1-2. Operating systems turn ugly hardware into beautiful abstractions.

source : Tanenbaum. *Modern Operating Systems (4th ed, 2014)*. page 5

Un exemple de programme : la commande `cat`

```
int main() {
    char buffer[100];
    int n;

    int fd=open("filename.txt", O_RDONLY);
    if(fd == -1)
        exit(1);

    n=read(fd, buffer, 100);
    while( n > 0) {
        write(STDOUT, buffer, n);
        n=read(fd, buffer, 100);
    }
    exit(0);
}
```

Architecture d'une machine typique

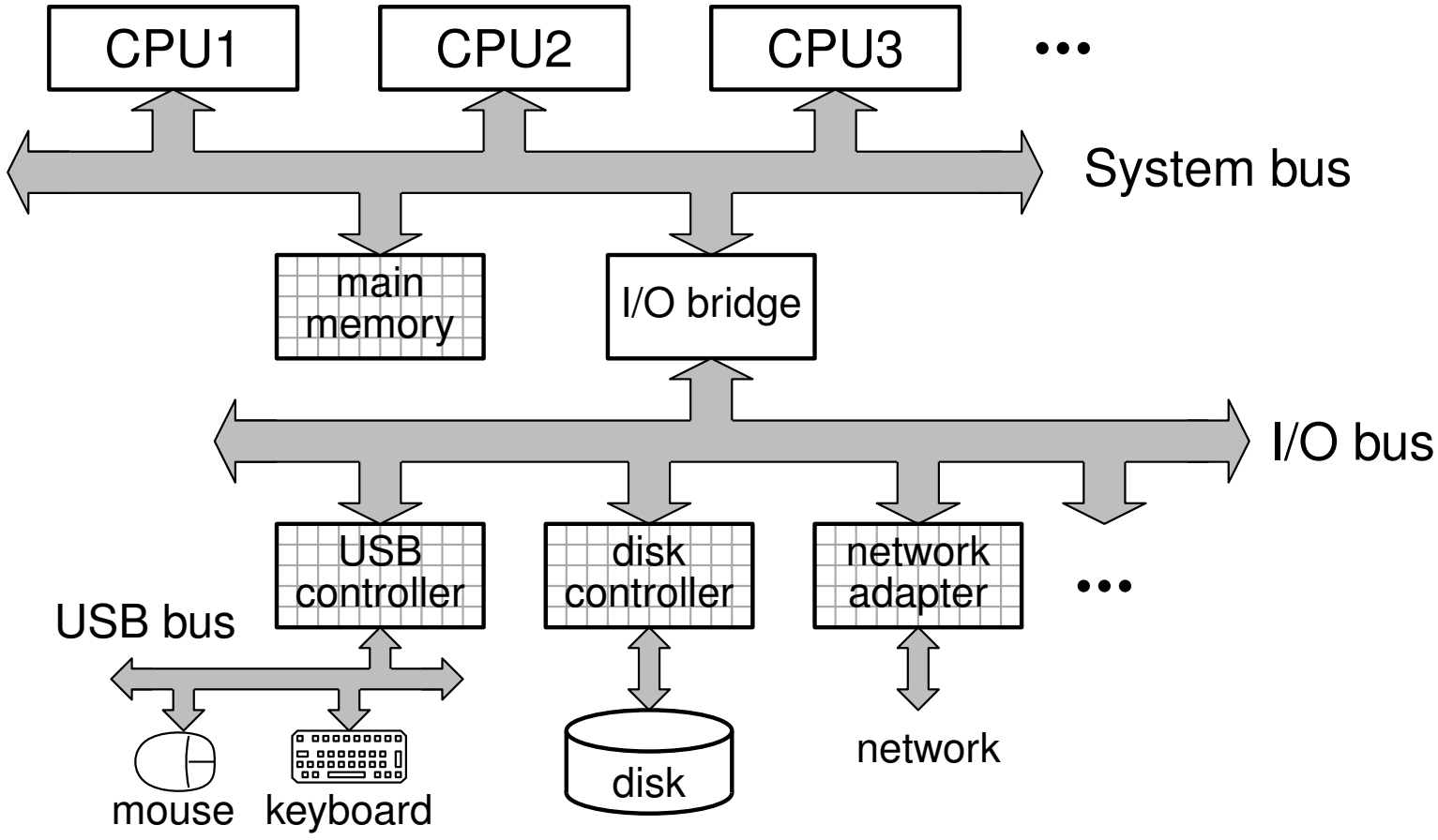

Langage de programmation vs langage machine

```
00401be5 <main>:
  401be5:       55                      push   %rbp
  401be6:       48 89 e5                mov    %rsp,%rbp
  401be9:       48 83 ec 70             sub    $0x70,%rsp
  401bed:       be 00 00 00 00          mov    $0x0,%esi
  401bf2:       bf 10 20 48 00          mov    $0x482010,%edi
  401bf7:       b8 00 00 00 00          mov    $0x0,%eax
  401bfc:       e8 7f c5 03 00          callq  43e180 <__libc_open>
  401c01:       89 45 f8                mov    %eax,-0x8(%rbp)
  401c04:       83 7d f8 ff             cmpl   $0xffffffff,-0x8(%rbp)
  401c08:       75 0a                   jne    401c14 <main+0x2f>
  401c0a:       bf 01 00 00 00          mov    $0x1,%edi
  401c0f:       e8 7c 6a 00 00          callq  408690 <exit>
  401c14:       48 8d 4d 90             lea    -0x70(%rbp),%rcx
  401c18:       8b 45 f8                mov    -0x8(%rbp),%eax
  401c1b:       ba 64 00 00 00          mov    $0x64,%edx
  401c20:       48 89 ce                mov    %rcx,%rsi
  401c23:       89 c7                   mov    %eax,%edi
  401c25:       e8 86 c6 03 00          callq  43e2b0 <__libc_read>
  401c2a:       89 45 fc                mov    %eax,-0x4(%rbp)
  401c2d:       eb 30                   jmp    401c5f <main+0x7a>
  401c2f:       8b 45 fc                mov    -0x4(%rbp),%eax
```

Applications = CPU en «mode restreint»

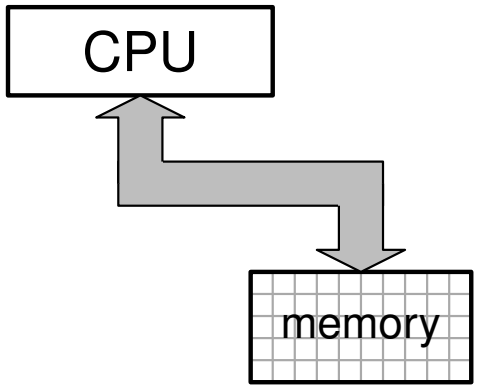

Rappel : le cycle de Von Neumann

while True do :

charger une instruction depuis la «mémoire»

décoder ses bits : quelle opération, quelles opérandes, etc

exécuter l'opération et enregistrer le résultat

repeat

Définition : restricted mode = slave mode = ring 3 = user mode

- vue partielle de la machine : 1 CPU + 1 mémoire
- certaines instructions interdites, certaines adresses interdites
- utile pour exécuter sereinement du code applicatif

- instructions disponibles : opérations ALU, accès mémoire, sauts

```
ADD R1 <- R3, R4
```

```
WRITE [R8] <- R5
```

```
CALL 123456
```

Noyau = CPU en «mode superviseur»

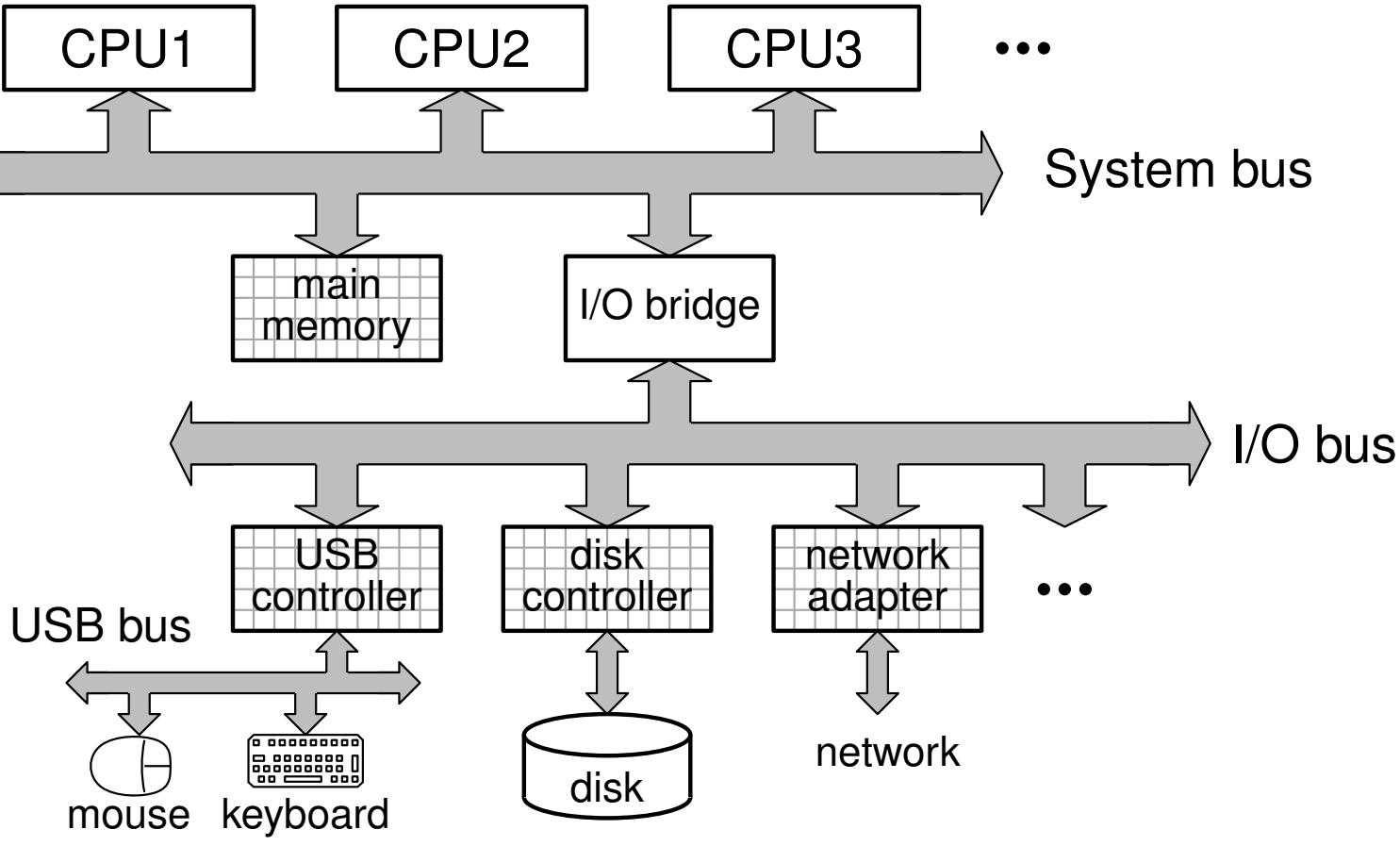

Définition : supervisor mode = ring 0 = kernel mode = privileged mode

- accès direct au matériel : nécessaire pour le noyau et les drivers
- SW↦HW = Memory-mapped I/O HW↦SW = Interruptions

- mode par défaut au démarrage de la machine (boot)

Accès au matériel = Memory-mapped Input/Output

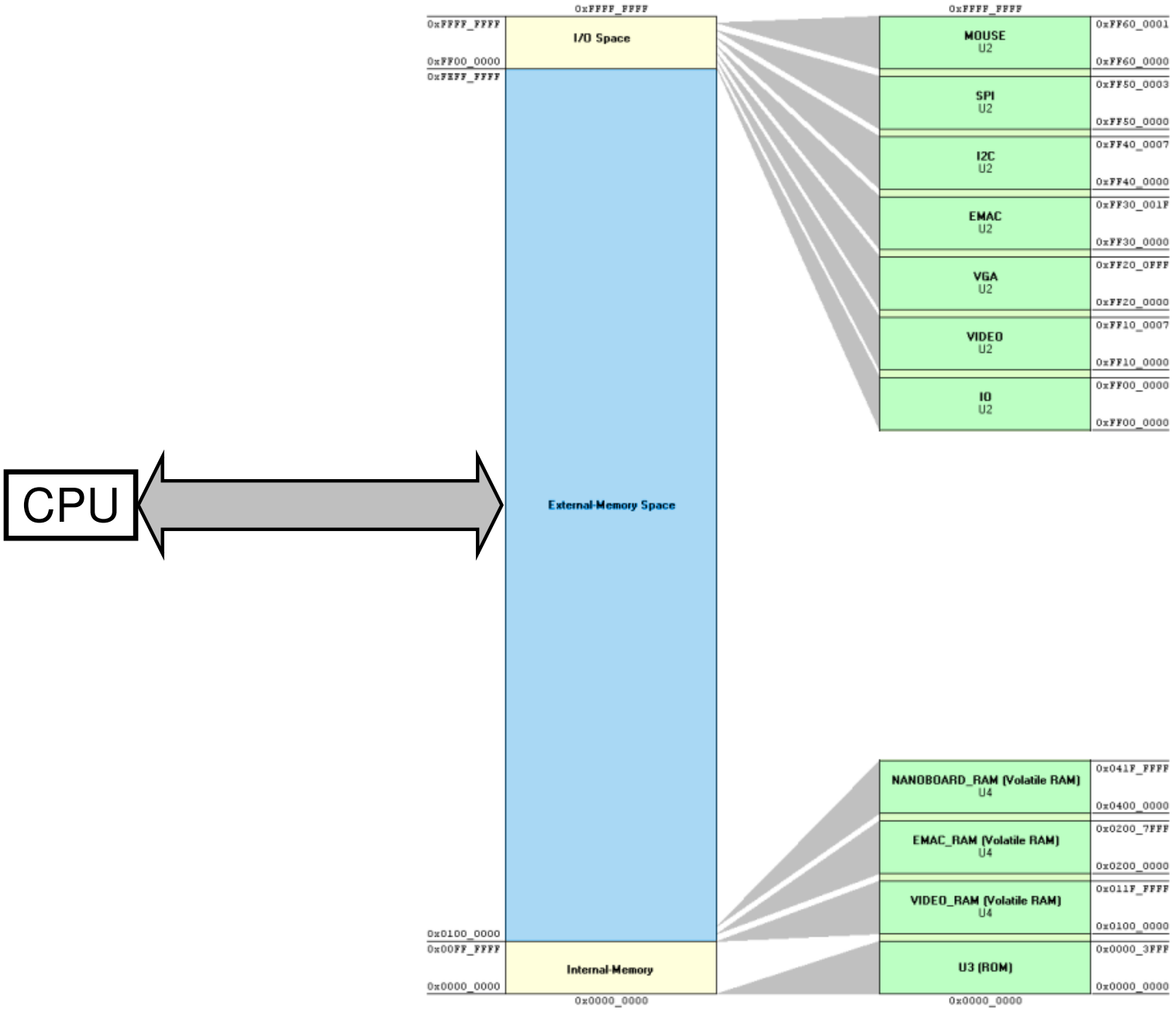

Exemple : lecture sur le disque 1/3

MMIO

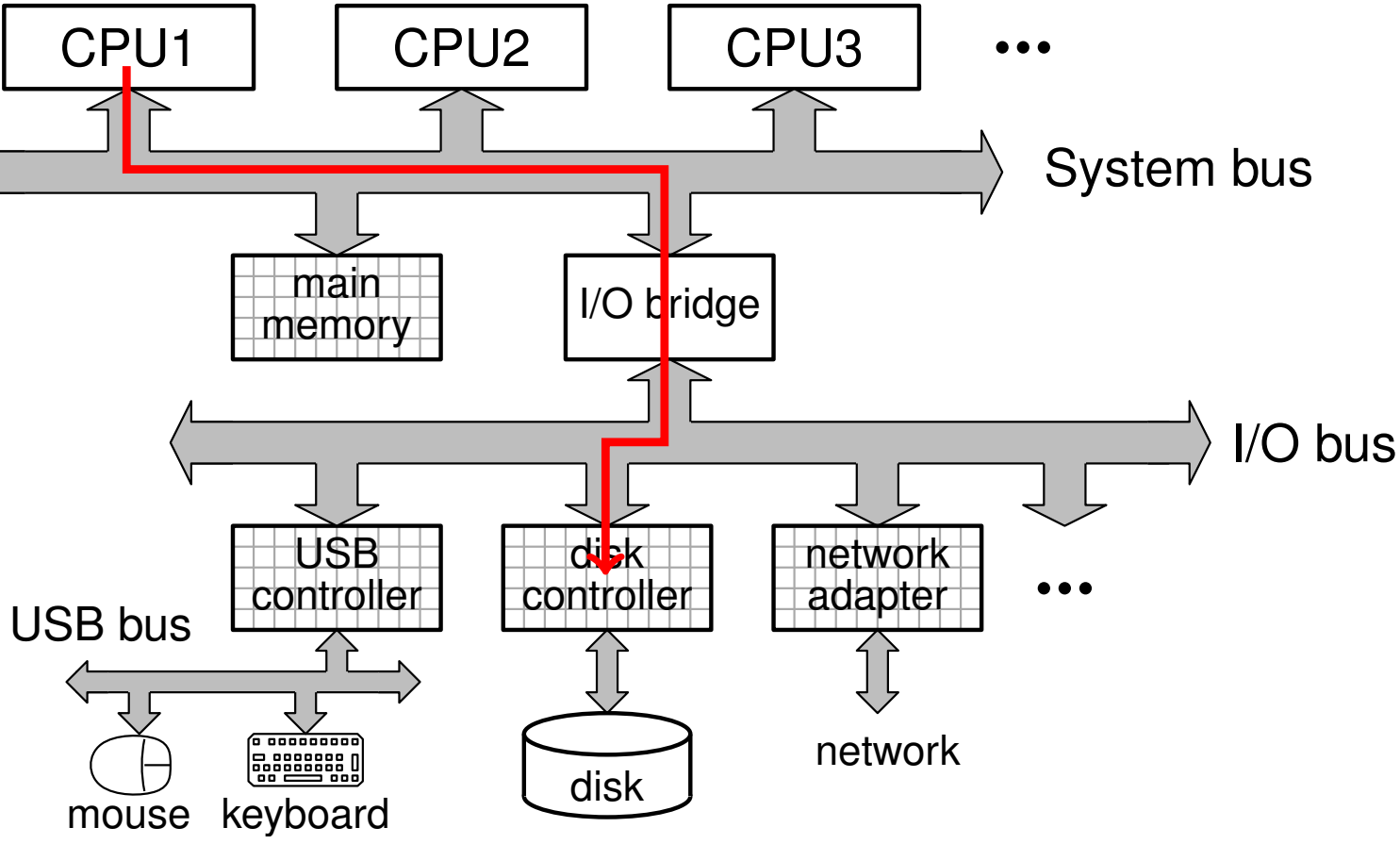

Pour demander une opération au disque :
le CPU écrit *commande + n° de bloc + addr. mem destination*
à l'addresse mémoire associée au contrôleur du disque

Exemple : lecture sur le disque 2/3

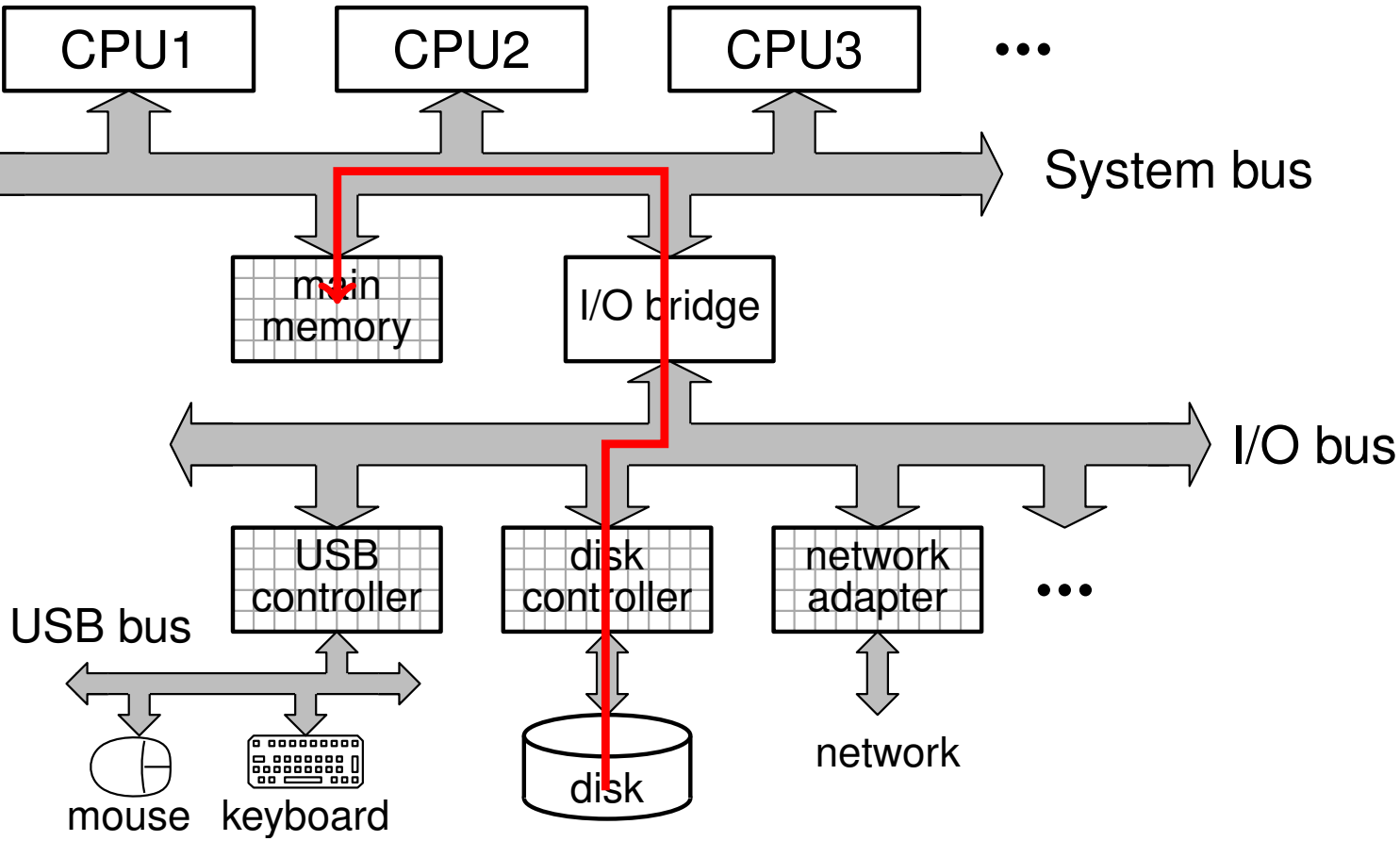

Le contrôleur de disque lit le secteur demandé et transfère les données directement en mémoire vive à l'adresse voulue : c'est un transfert DMA (Direct Memory Access)

Exemple : lecture sur le disque 3/3

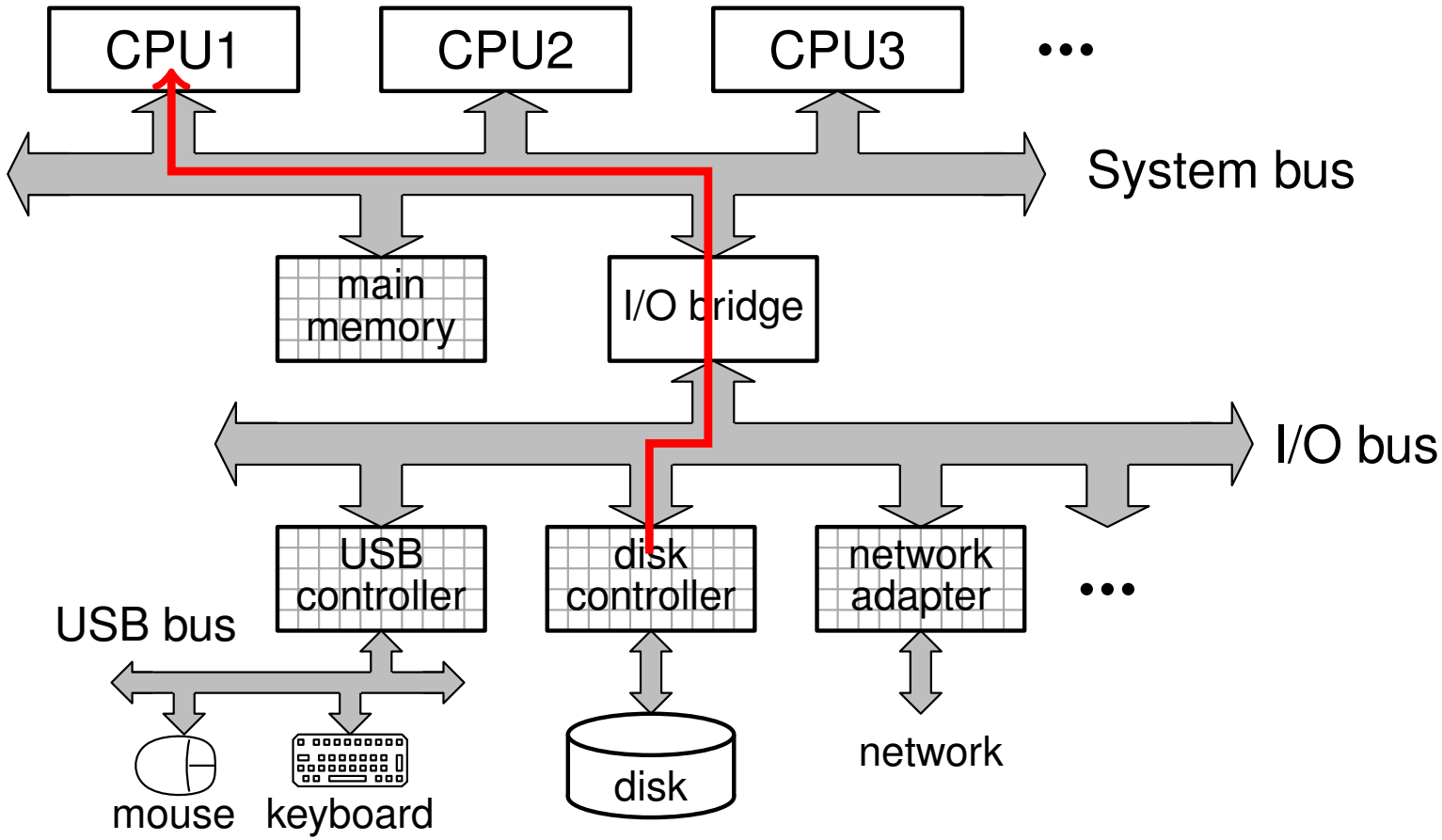

À la fin du transfert DMA, le contrôleur du périphérique notifie le CPU en lui envoyant une Requête d'Interruption (IRQ)

Un processeur avec support des interruptions

Le cycle de Von Neumann avec interruptions

while True do :

- charger une instruction depuis la mémoire
- décoder ses bits : quelle opération, quelles opérandes, etc
- exécuter l'opération et enregistrer le résultat
- if interruption demandée then :
  - sauvegarder le contenu des registres
  - déterminer l'adresse de la routine de traitement
  - passer en mode superviseur
  - sauter à la routine = écrire son adresse dans le compteur ordinal
- endif

repeat

Note : à la fin de la routine de traitement, une instruction `RETI` repassera le CPU en *mode restreint*.

Mécanisme d'interruptions : déroulement

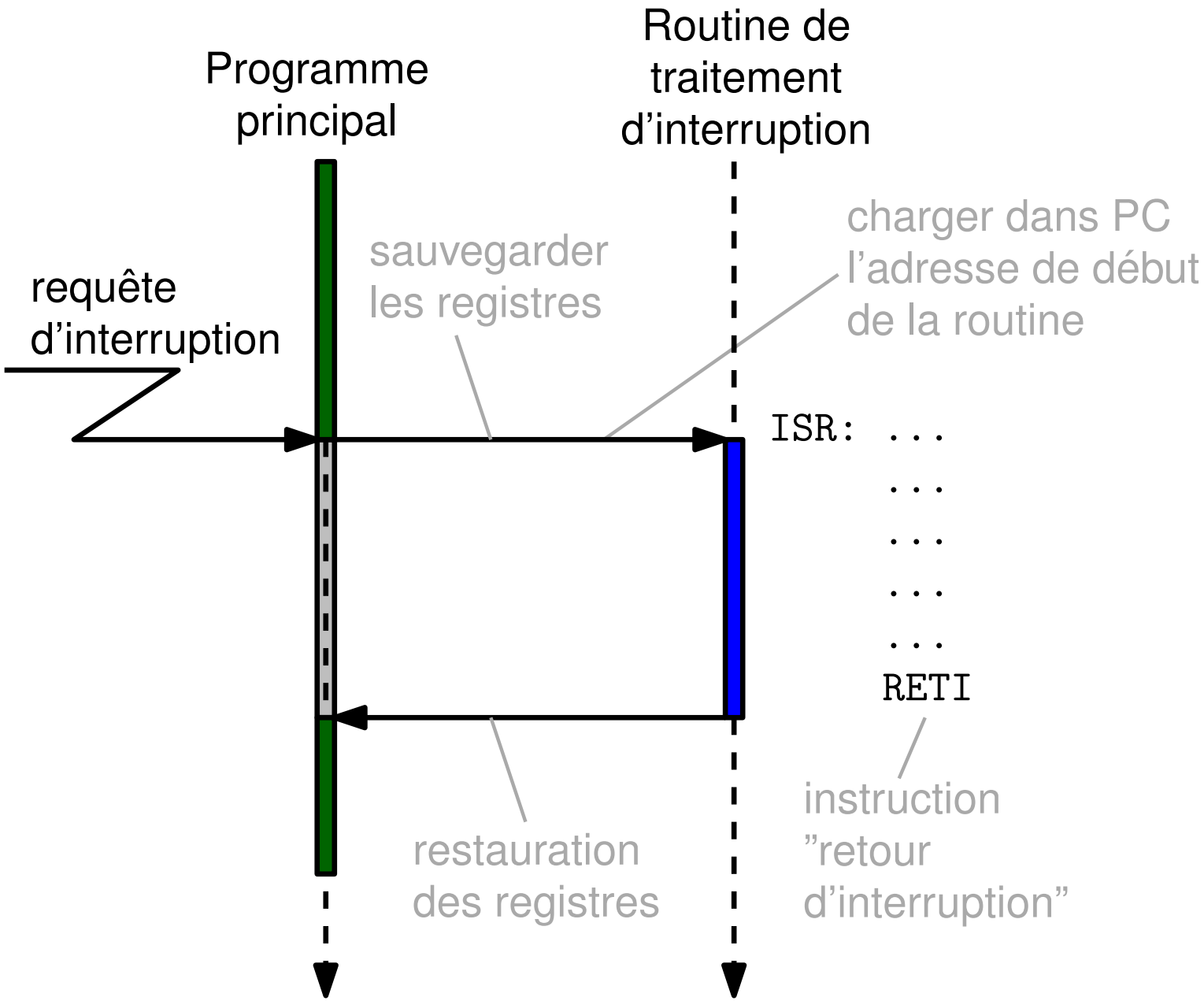

Mécanisme d'interruptions : vocabulaire

- IRQ = Interrupt Request
  - un «message» envoyé par un périphérique vers le processeur
  - de façon asynchrone (vs polling, inefficace)
  - chaque IRQ porte un numéro identifiant le périphérique d'origine
- ISR = Interrupt Service Routine
  - un fragment de programme (= séquence d'instructions) exécuté à chaque occurence de l'évènement matériel associé
  - termine toujours par une instruction `RETI` «retour d'interruption»
  - pendant une ISR : nouvelles IRQ temporairement mises en attente (permet au programmeur d'être «seul au monde»)
- Table des Vecteurs d'Interruptions
  - tableau de pointeurs indiquant l'adresse de chaque ISR
  - le CPU utilise le numéro d'IRQ pour savoir où sauter

Définition : Noyau, ou en VO kernel

Le noyau c'est (exactement) l'ensemble des ISR de la machine

- et de toutes les fonctions que celles-ci appellent

Différentes sources d'interruptions

- Minuteur système, ou en VO System Timer
  - interruptions périodiques, typiquement 100Hz ou 1000Hz
  - permet à l'OS de percevoir le passage du temps
  - bonus : permet au noyau de reprendre la main sur les applications (cf chap. 2)
- Périphériques d'entrées-sorties
  - clavier, souris, disque, GPU, réseau, etc
- Pannes matérielles
  - température excessive, coupure de courant, etc
- Évènements logiciels exceptionnels
  - erreurs fatales : division par zéro, instruction invalide, etc
  - trappes volontaires : appels système (cf diapos suivantes)
  - fautes de pages : constatées par la MMU (cf chap 3)

Plan

1. Introduction : définition du terme «Système d'exploitation»
2. Interface entre OS et utilisateur : le shell
3. Interface entre logiciel et matériel : l'architecture
4. Isolation entre noyau et applications : les syscalls
5. Quelques syscalls UNIX incontournables

Changement de mode d'exécution : trappes

Problème : comment une application peut-elle invoquer une méthode du noyau ?

Mauvaise solution : autoriser les applications à sauter vers les fonctions situées dans le noyau

- destination arbitraire ▶ failles de sécurité
- passage en mode superviseur ▶ quand ? comment ?

Solution : se donner une instruction spécialisée pour cet usage

- exemples : `TRAP` (68k), `INT` (x86), `SWI` (ARM), `SYSCALL` (x64)
- interruption logicielle = trappe = exception
- fonctionnement : similaire aux autres types d'interruption
  - sauvegarde le contexte CPU
  - bascule vers mode superviseur
  - branche dans le noyau vers une adresse bien connue

Appel système : principe

Appel système, ou en VO system call = syscall

Fonction située dans le noyau, invoquée par un processus utilisateur via une interruption logicielle

Côté application :

- l'appel est invoqué avec une instruction `TRAP`
- indifférent au langage de programmation utilisé
- encapsulation dans des fonctions de bibliothèque (ex : libc)

Côté noyau :

- on passe à chaque fois par l'ISR de `TRAP`
- qui appelle la bonne fonction dans le noyau,
- puis qui rend la main à l'application avec `RETI`

Exemples :

- `read()`, `write()`, `fork()`, `gettimeofday()`...
- plusieurs centaines en tout sous Linux

Appel système : déroulement

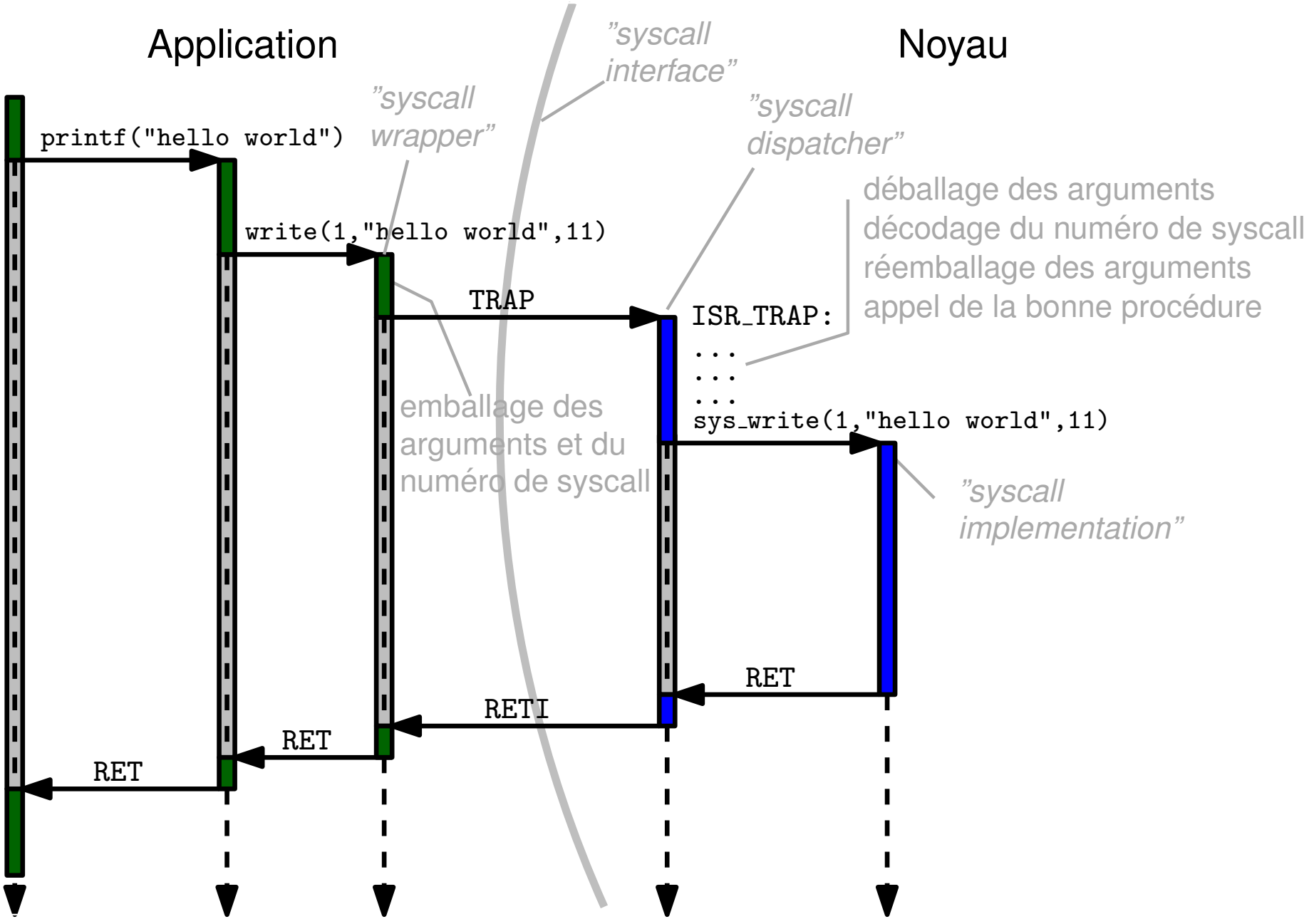

Notion de processus

Applications exécutées sur la «machine virtuelle userland» :

- jeu d'instructions restreint (CPU en mode utilisateur)
  - pas accès au mécanisme d'interruptions
- accès interdit à certaines adresses mémoire
  - ex : code et données du noyau, périphériques matériels

Protection par «sandboxing» : une nouvelle instance de cette machine virtuelle pour chaque application en cours d'exécution

- CPU virtuel (cf chap 2), mémoire virtuelle (cf chap 3)
- périphériques : accessibles seulement au travers du noyau

Notion de processus (ou en VO process)

« Un programme en cours d'exécution »

Système d'exploitation = illusionniste (VM) + sous-traitant (HW)

Notion de processus : remarques

Intuitions :

- un processus = un programme + son état d'exécution
- état d'exécution = valeurs des registres + contenu mémoire

Le noyau :

- partage les ressources matérielles entre les processus
- crée/recycle les processus lorsqu'on lui demande
  - dans le noyau : un Process Control Block par processus
  - contient entre autres : numéro (PID), liste de fichiers ouverts...

À faire chez vous :

- essayer les commandes `ps aux` et `top`
  - puis `man ps` et `man top`
- et aussi `strace ./monprogramme`

La VM userland : en résumé

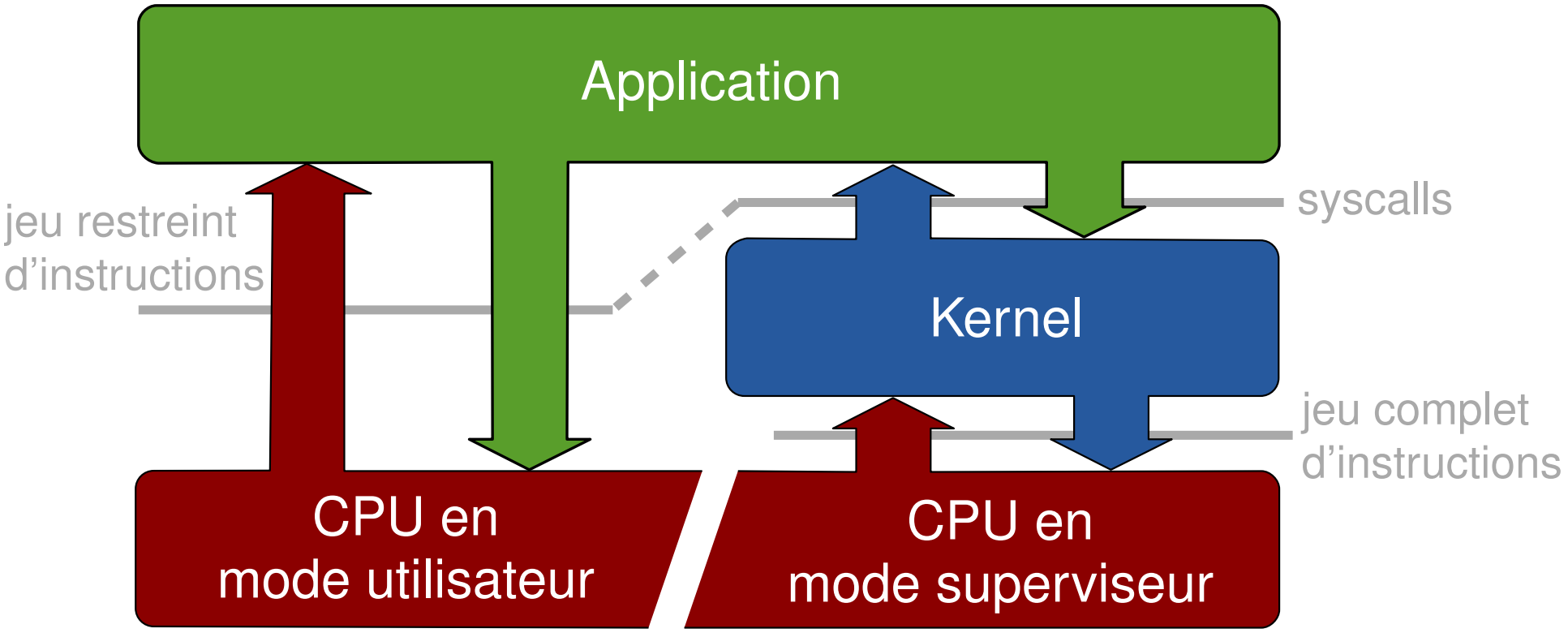

- code applicatif exécuté par CPU en mode utilisateur
- pour faire appel au noyau : interface des appels système

Positionnement de l'OS

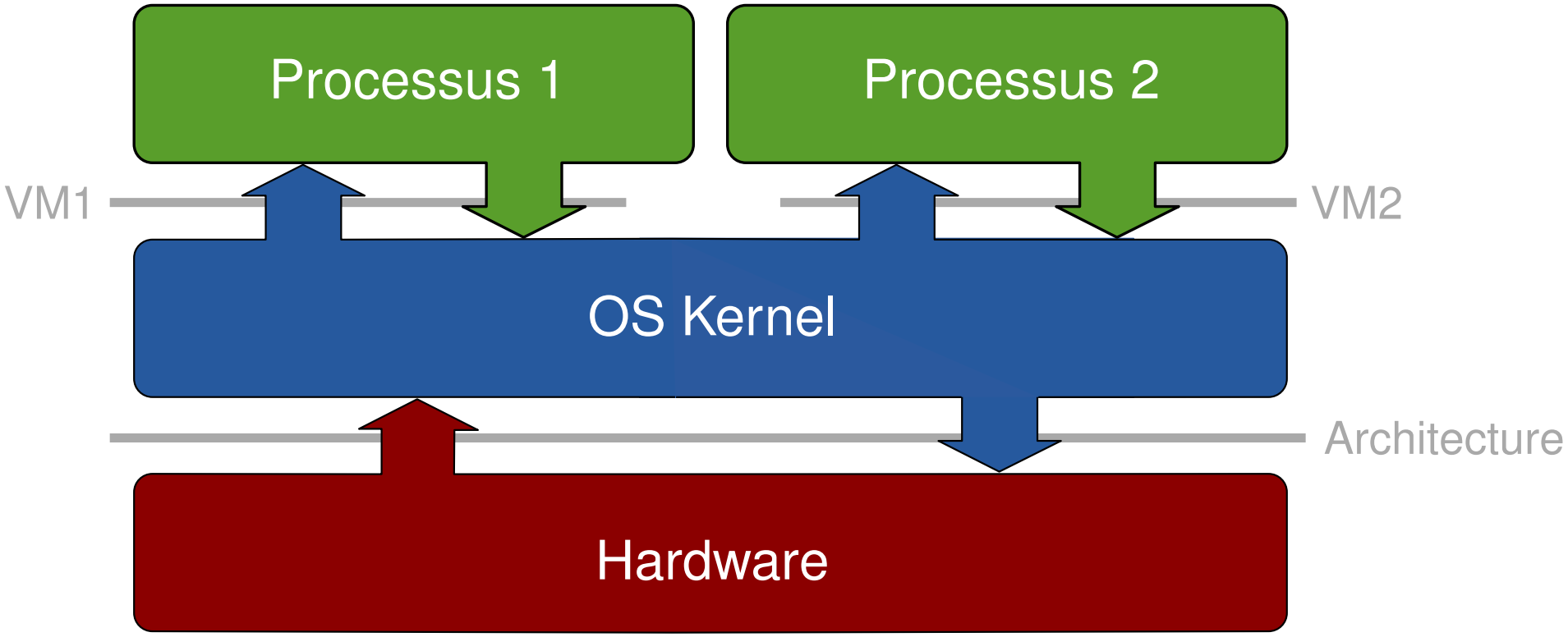

- chaque application qui s'exécute est un processus userland
- le noyau virtualise et arbitre les accès au matériel

Plan

1. Introduction : définition du terme «Système d'exploitation»
2. Interface entre OS et utilisateur : le shell
3. Interface entre logiciel et matériel : l'architecture
4. Isolation entre noyau et applications : les syscalls
5. Quelques syscalls UNIX incontournables

Appels système : exemples

EXAMPLES OF WINDOWS AND UNIX SYSTEM CALLS

	Windows	Unix
Process Control	CreateProcess()	fork()
	ExitProcess()	exit()
	WaitForSingleObject()	wait()
File Manipulation	CreateFile()	open()
	ReadFile()	read()
	WriteFile()	write()
	CloseHandle()	close()
Device Manipulation	SetConsoleMode()	ioctl()
	ReadConsole()	read()
	WriteConsole()	write()
Information Maintenance	GetCurrentProcessID()	getpid()
	SetTimer()	alarm()
	Sleep()	sleep()
Communication	CreatePipe()	pipe()
	CreateFileMapping()	shmget()
	MapViewOfFile()	mmap()
Protection	SetFileSecurity()	chmod()
	InitializeSecurityDescriptor()	umask()
	SetSecurityDescriptorGroup()	chown()

source : Silberschatz. *Operating Systems Concepts Essentials (2011)*. p 59

Une fonction qui cache un syscall : getpid()

Pour connaître notre numéro de processus

```
#include <unistd.h>

pid_t getpid(void);
```

Remarques :

- le noyau donne un numéro unique à chaque processus
- `pid_t` est un entier entre 1 et 65535

Une fonction qui cache un syscall : exit()

Pour cesser définitivement l'exécution du programme

```c
#include <stdlib.h>

void exit(int status);
```

Remarques :

- on ne «revient jamais» d'un appel à `exit()`
- en C : équivalent à un `return` dans le `main()`
- le «`exit status`» est transmis au shell. 0=OK, 1–255=erreur

Une fonction qui cache un appel système : fork()

Pour dupliquer le processus en cours

```
#include <unistd.h>

pid_t fork(void);
```

Remarques :

- unique API unix pour créer un processus par duplication
- procesus d'origine = parent ; nouveau = enfant
- les deux processus s'exécutent de façon concurrente
- espaces mémoire distincts (bien qu'identiques au début)

Paradigme *«Call once, return twice»*

- dans le nouveau processus `fork()` renvoie 0
- dans le parent, `fork()` renvoie le PID de l'enfant

Appel système fork : illustration

```
1  // only one process
2  int y = 5 ;
3  int x = fork();
4  if ( x != 0 ) {
5    // parent only
6    y = y + 1;
7  } else {
8    // child only
9    y = y - 1;
10 }
11 // both processes
```

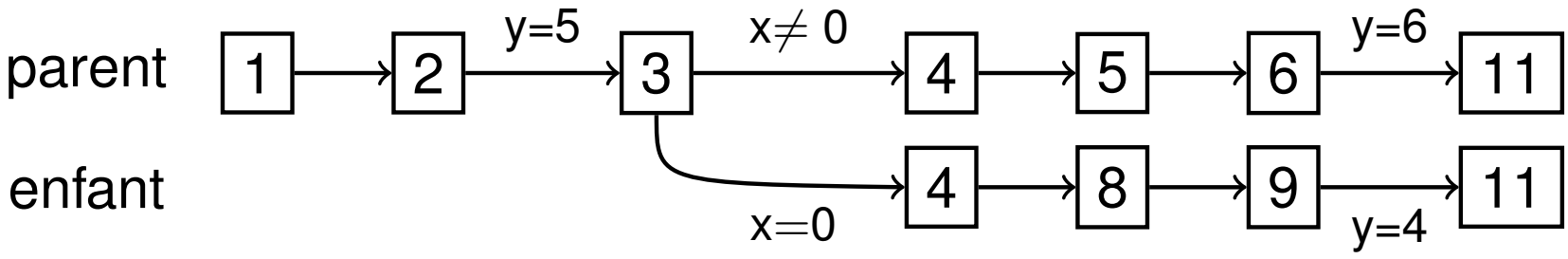

Mon premier interpréteur de commandes

```
char command[...];
char  params[...];
main()
{
    while(true)
    {
        print_prompt();
        read_command(&command, &params);
        pid=fork();

        if (pid != 0) {
           wait(&status);
        } else {
           exec(command, params);
        }
    }
}
```

À retenir

Architecture

- cycle de Von Neumann, MMIO, DMA, interruptions
- CPU avec *dual-mode operation* : mode restreint vs privilégié
- instruction `TRAP` pour lever une interruption

Noyau

- l'ensemble des routines de traitement d'interruption (ISR)
  - en particulier le *syscall dispatcher*
- et des fonctions appelées par les ISR
  - en particuliers les *drivers* et les implems des syscalls

Processus

- une «machine virtuelle» offerte aux applications
- vue simplifiée et restreinte de l'architecture

Appels système

- interface entre les processus et le noyau
- accessibles via des fonctions de bibliothèque

OS = noyau + bibliothèques + programmes utilitaires