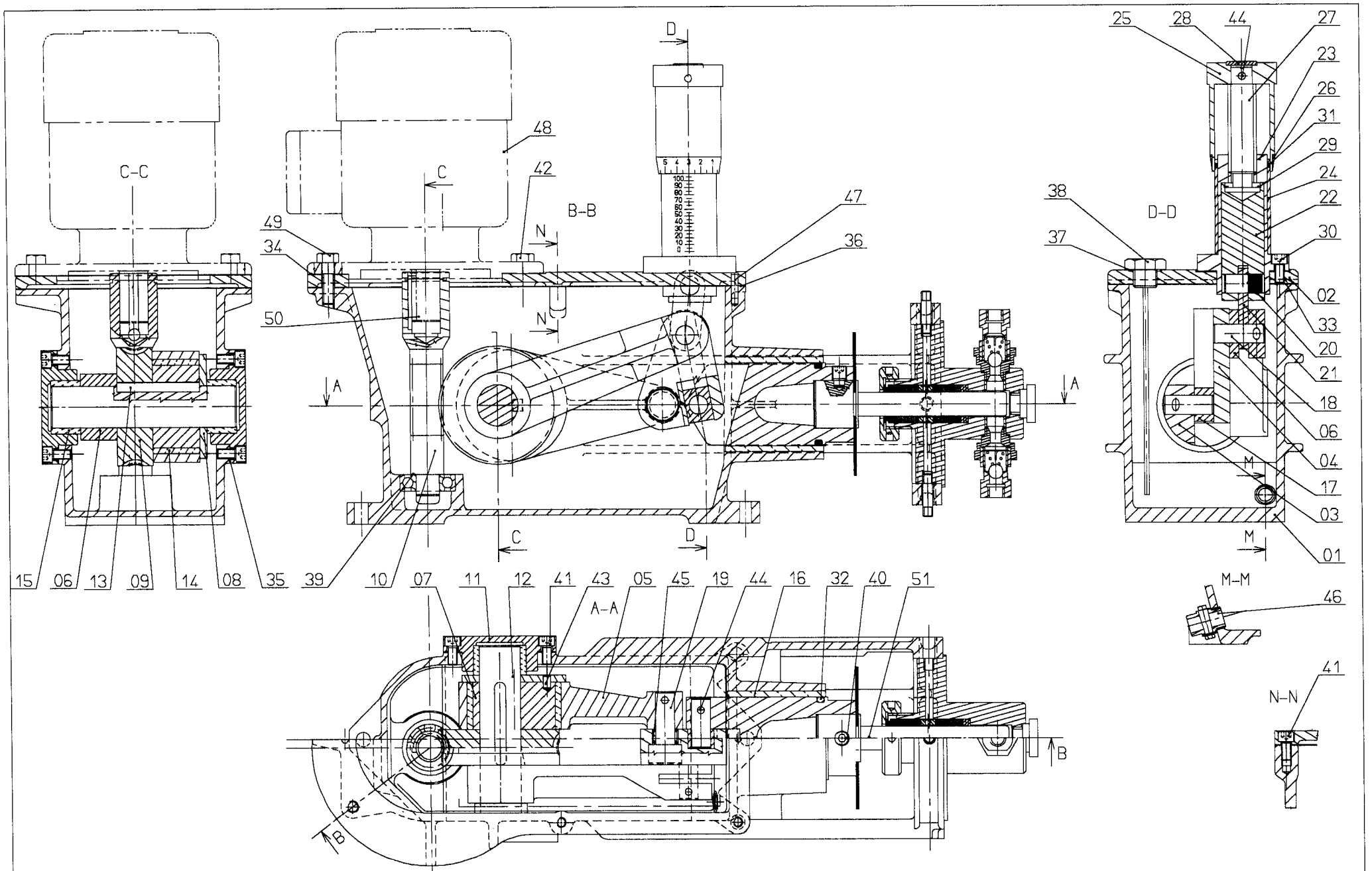

GMPCAD DPOMPE Ven 26 mar 2004 15 h 51

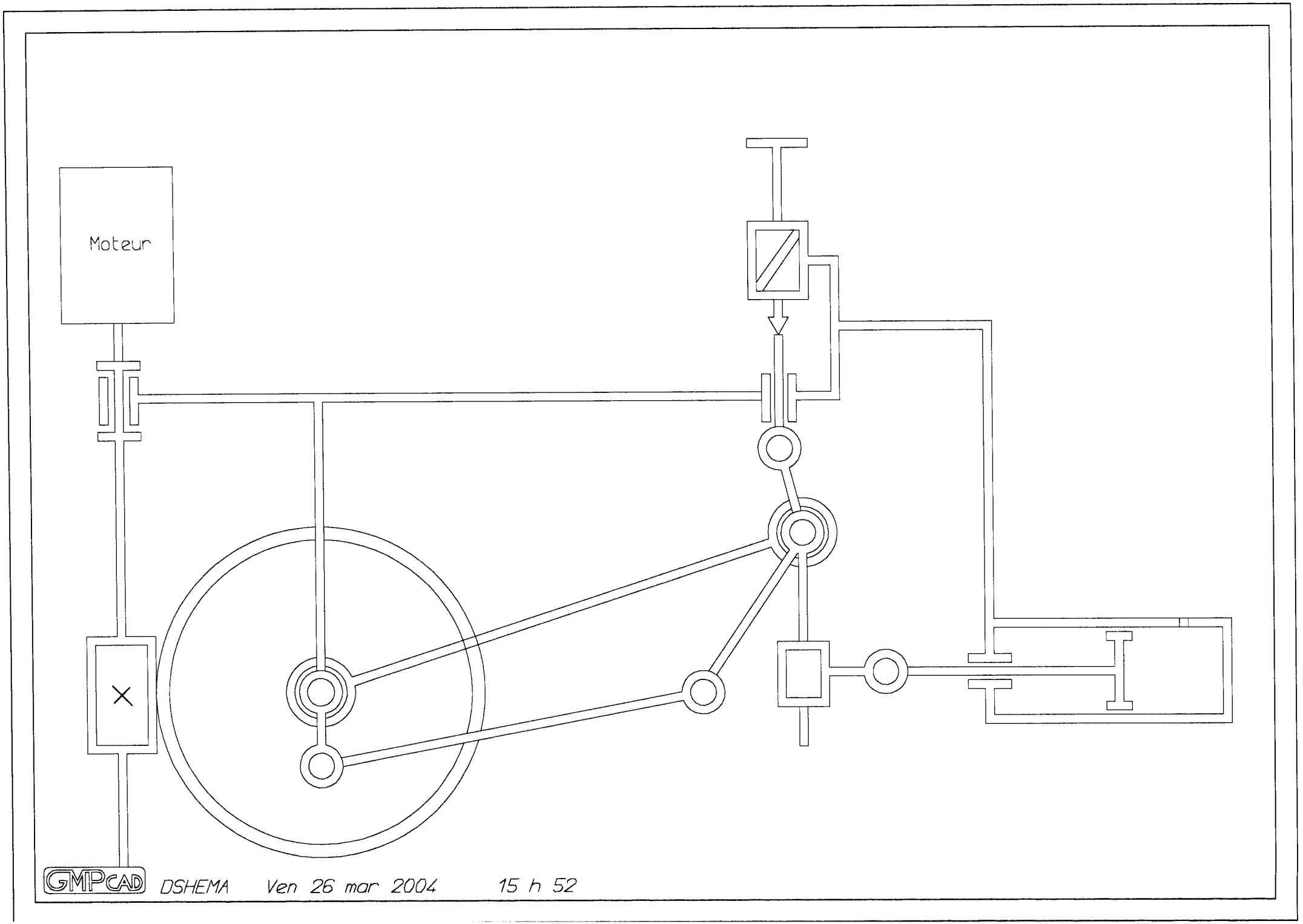
Moteur
GMPCAD
DSHEMA
Ven 26 mar 2004
15 h 52