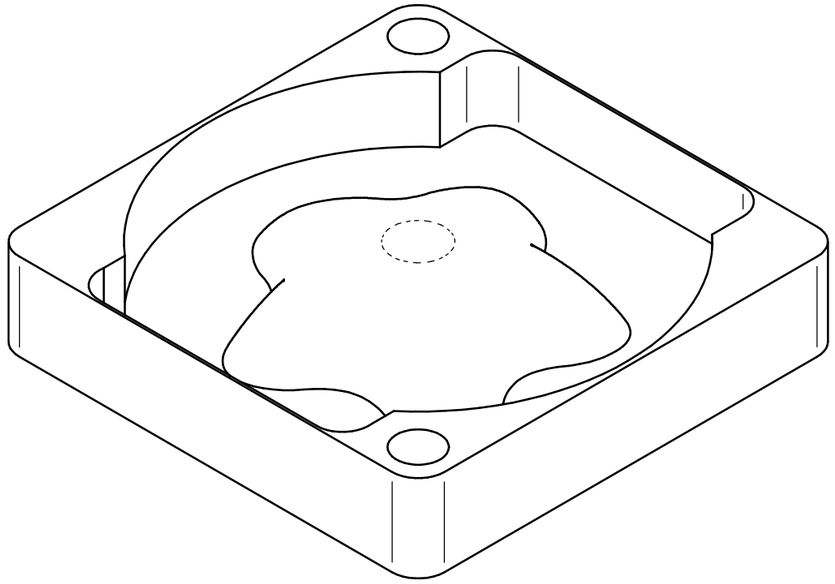

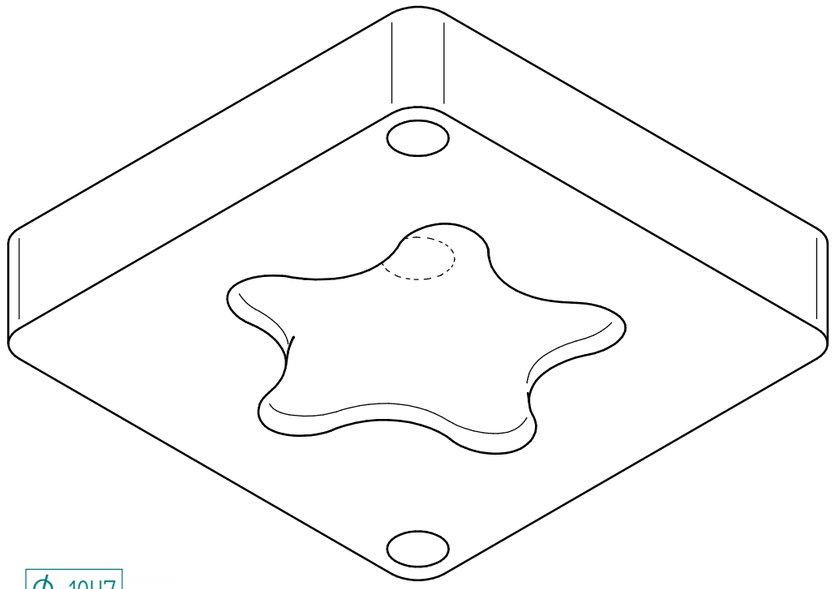

A

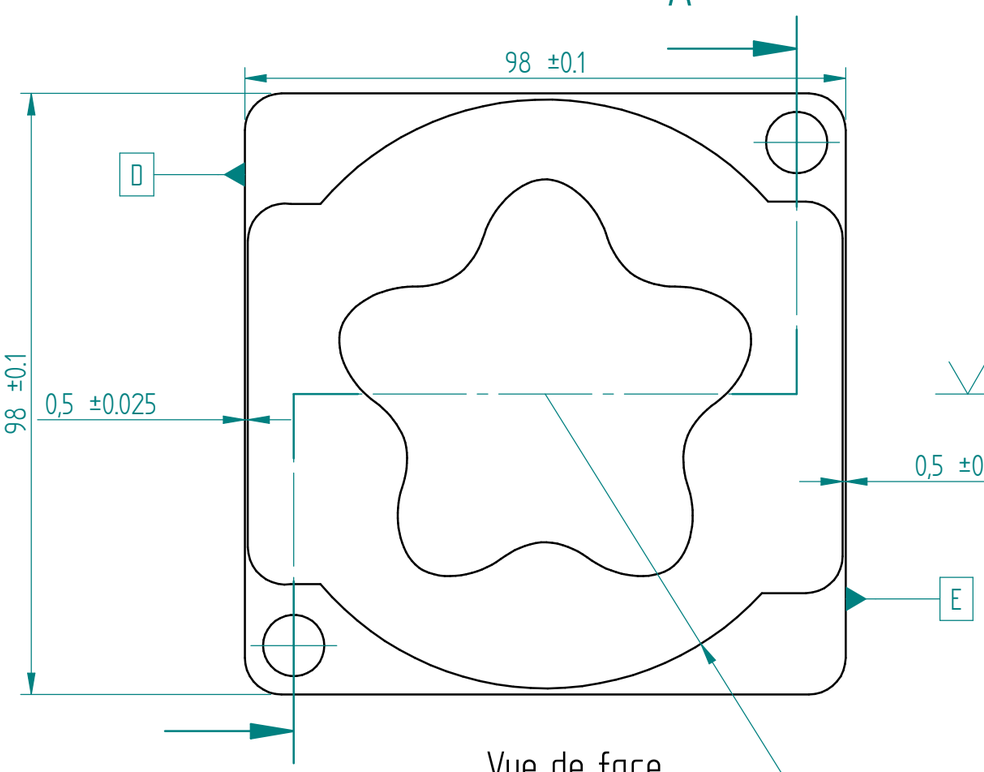


A

Vue de face
Echelle : 1:1

COUPE A-A

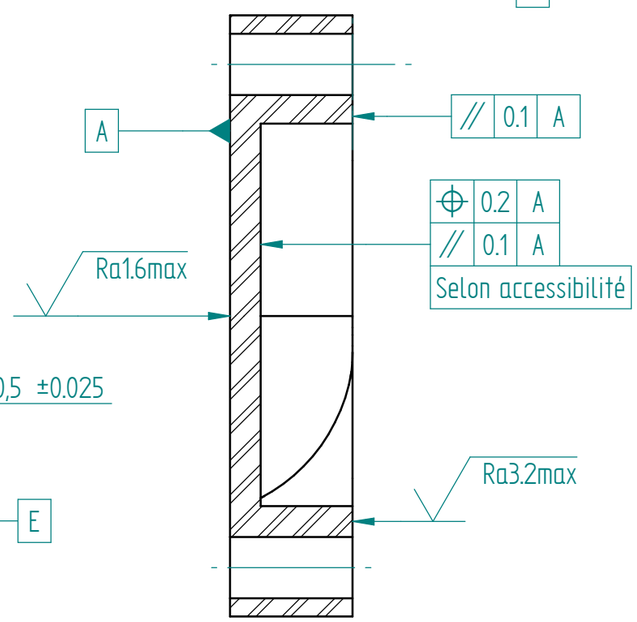


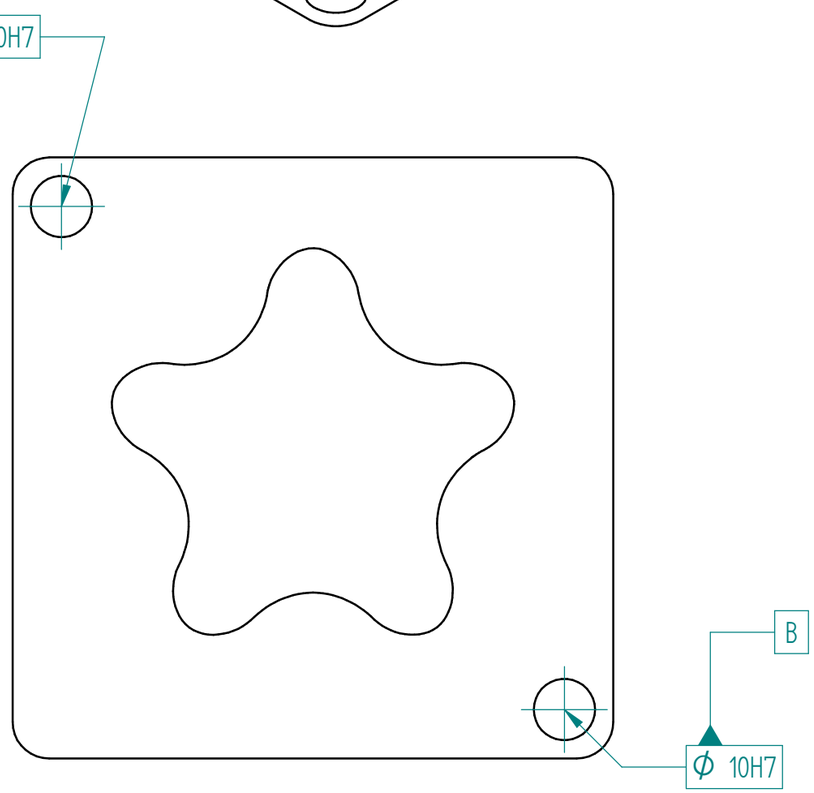


Toutes les côtes non présentes sur le plan sont à récupérer sur la CAO

| | | | |
|---|---|---|---|
| Feuille : 1 / 1 | Date : 04/10/2017 | Dessiné par : tchaise | Grp : Prof |
| Echelle : 1:1 | Auteur 3D : Alexandre Zelez I Grp : GM<br>Projet : 4GM-IPPU-FAO<br>Titre : Moule rotomoulage | | |
| INSA LYON PREMIER CYCLE — Format A3H | Liité aux tolérances mesurables en séance de TP | | |

SOLID EDGE ACADEMIC COPY

Moule_rotomoulage_light.dft